Gebrauchsanleitung | Instruction leaflet | Instruction d'utilisation | Instrucciones de empleo | Istruzioni per l'usow
Gebruiksaanwijzing | Руководство по эксплуатации | Instrukcja użytkowania | Bruksanvisning | Käyttöohje

# promed EMT-6


**Promed GmbH**
Lindenweg 11
D-82490 Farchant
Tel: +49 (0)8821/9621-0
Fax: +49 (0)8821/9621-21
info@promed.de
www.promed.de


Shenzhen Dongdixin Technology Co., LTD.
No.3 Building XiliBaimang Xusheng Industrial Estate
518108, Nanshan Shenzhen, China

Shanghai International Holding Corp. GmbH (Europe)
Eiffestraße 80, 20537 Hamburg, Germany

Promed Gebrauchsanleitung EMT-6 10/11 / VHK

# promed EMT-6

Digitales, elektrisches Schmerztherapie- und Muskelstimulations-Gerät (TENS & EMS)
(TENS: Transkutane Elektrische Nerven-Stimulation) (EMS: Elektrische Muskel-Stimulation)

Digital, electrical pain therapy and muscle stimulation unit (TENS & EMS)
(TENS: Transcutaneous Electrical Nerve Stimulation) (EMS: Electrical Muscle Stimulation)

Appareil électrique digital pour thérapie antidouleurs et stimulation musculaire (TENS & EMS)
(TENS : électroneurostimulation transcutanée) (EMS : électromyostimulation)

Apparecchio digitale elettrico per la terapia del dolore e per la stimolazione muscolare (TENS & EMS)
(TENS: stimolazione nervosa elettrica transcutanea) ( (EMS: stimolazione muscolare elettrica)

Aparato digital eléctrico para la estimulación muscular y la terapia del dolor (TENS & EMS)
(TENS: Estimulación Eléctrica Transcutánea de Nervios) (EMS: Estimulación Muscular Electrónica)

Digitaal, elektrisch apparaat voor pijntherapie en spierstimulatie (TENS & EMS)
(TENS: Transcutane Elektrische Neuro-Stimulatie) (EMS: Elektrische Myostimulatie)

ифровой, электрический прибор болеподдавляющего действия с использованием
чрезкожной электронейростимуляции и электромиостимуляции (ЧЭНС и ЭМС)
(ЧЭНС: Чрезкожная электронейростимуляция), (ЭМС: Электромиостимуляция)

Cyfrowe elektryczne urządzenie służące do terapii bólu i stymulacji mięśni (TENS & EMS)
(TENS: Przeszkóma Stymulacja Elektryczna komórek nerwowych) (EMS: Elektryczna stymulacja mięśni)

Digital elapparat för smärtterapi och muskelstimulering (TENS & EMS)
(TENS: transdermal elektrisk nervstimulering) (EMS: elektrisk muskelstimulering)

Digitaalinen kivunhoito- ja lihasstimulaatio-laite (TENS & EMS)
(TENS: transkutaaninen elektroninen hermostimulaatio) (EMS: sähköinen lihasstimulaatio)

DE | EN | FR | IT | ES | NL | RU | PL | SE | FI

**Hersteller | Manufacturer | Constructeur | Produttore | Fabricante | Fabrikant | Производитель | Producent | Tillverkare | Valmistaja**

**Weitere Informationen | Further Information | Informations Supplimentaires | Altre informazioni | Más información | Nadere informatie | Дальнейшая информация | Dalsze informacje | Andra upplysningar | Muuta tietoa**

0

**DE |**
Promed GmbH · Lindenweg 11· D-82490 Farchant · Tel: +49 (0)8821/9621-0
Fax: +49 (0)8821/9621-21 · info@promed.de · www.promed.de

**EN |**
Promed GmbH · Lindenweg 11· D-82490 Farchant · Tel: +49 (0)8821/9621-0
Fax: +49 (0)8821/9621-21 · info@promed.de · www.promed.de

**FR |**
Promed GmbH · Lindenweg 11· D-82490 Farchant · Tel: +49 (0)8821/9621-0
Fax: +49 (0)8821/9621-21 · info@promed.de · www.promed.de

**IT |**
Promed GmbH · Lindenweg 11· D-82490 Farchant · Tel: +49 (0)8821/9621-0
Fax: +49 (0)8821/9621-21 · info@promed.de · www.promed.de

**ES |**
Promed GmbH · Lindenweg 11· D-82490 Farchant · Tel: +49 (0)8821/9621-0
Fax: +49 (0)8821/9621-21 · info@promed.de · www.promed.de

**NL |**
Promed GmbH · Lindenweg 11· D-82490 Farchant · Tel: +49 (0)8821/9621-0
Fax: +49 (0)8821/9621-21 · info@promed.de · www.promed.de

**RU |**
Promed GmbH · Lindenweg 11 · D-82490 Farchant Германия ·Тел.: +49 (0)8821/9621-0
Факс: +49 (0)8821/9621-21 · info@promed.de · www.promed.de

**PL |**
Promed GmbH · Lindenweg 11· D-82490 Farchant · Telefon: +49 (0)8821/9621-0
Faks: +49 (0)8821/9621-21 ·info@promed.de ·www.promed.de

**SE |**
Promed GmbH · Lindenweg 11· D-82490 Farchant · Tel: +49 (0)8821/9621-0
Fax: +49 (0)8821/9621-21 · info@promed.de · www.promed.de

**FI |**
Promed GmbH · Lindenweg 11 · D-82490 Farchant · Puh: +49 (0)8821/9621-0
Faksi: +49 (0)8821/9621-21 · info@promed.de · www.promed.de

**DE |**
V = Volt; mA = Milliampere; mW = Milliwatt; Hz = Hertz; µs = Mikrosekunde;
kΩ = Kiloohm; ⎓ = Gleichstrom

**EN |**
V = Volts; mA = Milliamps; mW = Milliwatts; Hz = Hertz; µs = Micro second;
kΩ = Kilo-Ohms; ⎓ = Direct Currency

**FR |**
V = volt ; mA = milliampère ; mW = milliwatt ; Hz = hertz ; µs = microseconde ;
kΩ = kiloohm ; ⎓ = courant continu

**IT |**
V = Volts; mA = Milliampere; mW = Milliwatt; Hz = Hertz; µs = micro secondo;
kΩ = Kilo-Ohms; ⎓ = corrente diretta

**ES |**
V = voltios; mA = mili-amperios; mW = mili-vatios; Hz = hercios; µs = micro-segundos;
kΩ = kilo-ohmios; ⎓ = corriente continua

**NL |**
V = Volt; mA = milliampère; mW = milliwatt; Hz = Hertz; µs = microseconde;
kΩ = kilo-ohm; ⎓ = gelijkstroom

**RU |**
V = вольт, В; mA = миллиампер, мА; mW = милливатт, мВт; Hz = герц, Гц; µs = микросекунды, мкс;
kΩ = килоом, кОм; ⎓ = Постоянный ток

**PL |**
V = wolty; mA = miliampery; mW = miliwaty; Hz = herce; µs = mikrosekundy;
kΩ = kiloomy; ⎓ = prąd stały

**Se |**
V = volt; mA = milliamper; mW = milliwatt; Hz = hertz; µs = mikrosekund;
kΩ = kiloohm; ⎓ = likström

**FI |**
V = volttia; mA = milliampeeria; mW = milliwattia; Hz = herziä; µs = mikrosekuntia;
kΩ = kilo-ohmia; ⎓ = tasavirta

**Zertifizierungsetikett:**
**Certification label:**
**Étiquette de certification :**
**Etichetta di certificazione:**
**Etiqueta de certificación:**
**Certificatie / markering:**
**Сертификационный знак:**
**Etykieta certyfikacji:**
**Certifieringsmärke:**
**Sertifikaatioleima:**

promed
ELECTRICAL STIMULATOR EMT-6
Battery: DC 6V,4xAAA Batteries
Output Intensity: 0-100mA (at 1000ohm load)
Shenzhen Dongdixin Technology Co., LTD.
No.3 Building XiliBaimang Xusheng Industrial Estate,
518108 Nanshan, Shenzhen China
Promed GmbH
D-82490 Farchant
Germany
CE 0197

**Zertifizierungsnr.:**
**Certification No:**
**N° de certification :**
**Numero di certificazione:**
**Número de certificación:**
**Certificationummer:**
**Сертификационный номер:**
**Nr certyfikacji:**
**Certifierings-nr:**
**Sertifikaationro:**

CE 0197

DE | EN | FR | IT | ES | NL | RU | PL | SE | FI

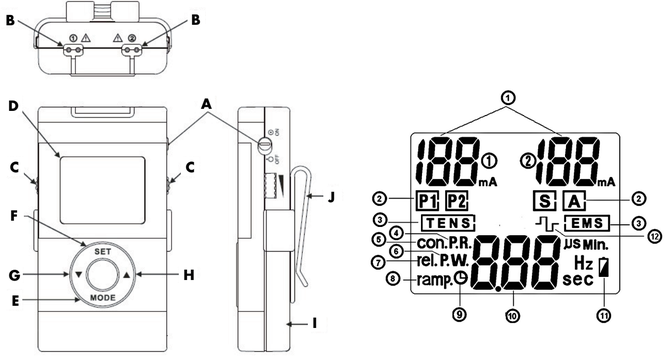


## Zu diesem Gerät

**A.** EIN-/AUS-Schalter

**B.** Kontaktkabel

**C.** Intensitätssteuerung

**D.** LCD-Display: Zeigt den Betriebszustand des Geräts an

**E.** Programmwähler

**F.** Parameterauswahl: zur Eingabe des Einstellstatus die Taste drücken

**G.** Verringerung des Programmparameters im Einstellstatus

**H.** Erhöhung des Programmparameters im Einstellstatus

**I.** Das Batteriefach

**J.** Gürtelclip

## LCD-Display-Teile:

**1.** Intensität des Kanals

**2.** Therapieprogramm

**3.** Anzeige des Therapiemodus

**4.** Anzeige der Impulsfrequenz

**5.** EMS-Wellenform der Einsatzzeit

**6.** Anzeige der Impulsbreite

**7.** EMS-Wellenform der Ruhezeit

**8.** EMS-Wellenform der Anlauf- und Abschaltzeit

**9.** Zeitanzeigesymbol

**10.** Parameter und Therapiedauer

**11.** Batteriestatusanzeige

**12.** Ausgangs-Wellenform



DE EN FR IT ES NL RU PL SE FI

Gerätebezeichnung · Device classification · Désignation de l'appareil · Denominazione dell'apparecchio · Denominación del aparato · Naam apparaat · Название прибора · Oznaczenie urządzenia · Apparatens benämning · Laitteen nimi

promed EMT-6

Digitales, elektrisches Schmerztherapie- und Muskelstimulations-Gerät (TENS & EMS)
(TENS: Transkutane Elektrische Nerven-Stimulation) (EMS: Elektrische Muskel-Stimulation)

Digital, electrical pain therapy and muscle stimulation unit (TENS & EMS)
(TENS: Transcutaneous Electrical Nerve Stimulation) (EMS: Electrical Muscle Stimulation)

Appareil électrique digital pour thérapie antidouleurs et stimulation musculaire (TENS & EMS)
(TENS : électroneurostimulation transcutanée) (EMS : électromyostimulation)

Apparecchio digitale elettrico per la terapia del dolore e per la stimolazione muscolare (TENS & EMS)
(TENS: stimolazione nervosa elettrica transcutanea) ( (EMS: stimolazione muscolare elettrica)

Aparato digital eléctrico para la estimulación muscular y la terapia del dolor (TENS & EMS)
(TENS: Estimulación Eléctrica Transcutánea de Nervios) (EMS: Estimulación Muscular Electrónica)

Digitaal, elektrisch apparaat voor pijntherapie en spierstimulatie (TENS & EMS)
(TENS: Transcutane Elektrische Neuro-Stimulatie) (EMS: Elektrische Myostimulatie)

цифровой, электрический прибор болеподавляющего действия с использованием
чрезкожной электронейростимуляции и электромиостимуляции (TENS/ЧЕС и ЭМС)
(TENS/ЧЕС: Чрезкожная электронейростимуляция), (ЭМС: Электромиостимуляция)

Cyfrowe elektryczne urządzenie służące do terapii bólu i stymulacji mięśni (TENS & EMS)
(TENS: Przezskórna Stymulacja Elektryczna komórek nerwowych) (EMS: Elektryczna stymulacja mięśni

Digital elapparat för smärtterapi och muskelstimulering (TENS & EMS)
(TENS: transdermal elektrisk nervstimulering) (EMS: elektrisk muskelstimulering)

Digitaalinen kivunhoito- ja lihasstimulaatio-laite (TENS & EMS)
(TENS: transkutaaninen elektroninen hermostimulaatio) (EMS: sähköinen lihasstimulaatio)

Seriennummer · Serial Number · Numéro de série · Numero di serie · Número de serie · Serienummer · Серийный № · Numer seryjny · Sarjanumero

Name/Adresse des Käufers · Name/address of customer · Nom/adresse du client · Nome/indirizzo dell'acquirente · Nombre/dirección del cliente · Naam/adres van de koper · Фамилия / адрес потребителя • Nazwisko/adres Kupującego · Köparens namn/adress · Ostajan nimi/osoite

Kaufdatum · Purchase date · Date d'achat · Data di acquisto · Fecha de compra · Koopdatum · Дата покупки · Data kupna · Köpdatum · Ostopäivä

Stempel/Unterschrift des Händlers · Dealers stamp/signature · Cachet/Signature du commerçant · Timbro/Firma del venditore · Sello/Firma del establecimiento · Stempel/handtekening van de dealer · Печать / подпись продавца · Pieczęć/Podpis dealera · Distributörens stämpel/underskrift · Kauppiaan leima/allekirjoitus · Distributörens stämpel/underskrift · Kauppiaan leima/allekirjoitus

**Wichtig:** Im Garantiefall unbedingt die vollständig ausgefüllte Garantiekarte und gegebenenfalls den Kaufnachweis (Rechnung) dem Gerät beilegen. - **Important:** In a warranty case, please return the fully completed warranty card together with the monitor. - **Important:** Dans le cas d'un recours à la garantie, il faut absolument renvoyer la carte de garantie entièrement remplie avec le tensiomètre. - **Importante:** Acludere sempre il certificato di garanzia compilato in ogni sua parte - **Importante:** En el caso de ser necesaria la utilización de la tarjeta de garantía, deberá remitirse totalmente cumplimentada junto con el aparato. - **Belangrijk:** In geval van een garantieclaim in ieder geval de volledig ingevulde garantiekaart en eventueel het bewijs van aankoop (rekening) bij het apparaat insluiten. - **Важно:** При возникновении потребности в гарантийном ремонте обязательно приложить к прибору полностью заполненный гарантийный талон и - при необходимости - также и чек, подтверждающий фактпокупки (оплаты счёта). - **Ważna informacja:** W przypadku realizacji roszczenia gwarancyjnego do urządzenia dołączyć należy koniecznie kompletnie wypełniony kartę gwarancyjną i w razie potrzeby dowód kupna-sprzedaży (fakturę). - **Viktigt:** I garantifall, bifoga ovillkorligen det fullständigt ifyllda garantikortet och, vid behov, beviset på köpet (räkning). - **Tärkeää:** Takuutapauksessa laitteen mukaan on ehdottomasti liitettävä kokonaan täytetty takuukortti ja mahdollisesti kauppakuitti (lasku).